Einbauskimmer aus Kunststoff WK 3000

mit weißer Abdeckblende (D155101010)
mit blauer Abdecklende (D155101014/PDV00002)

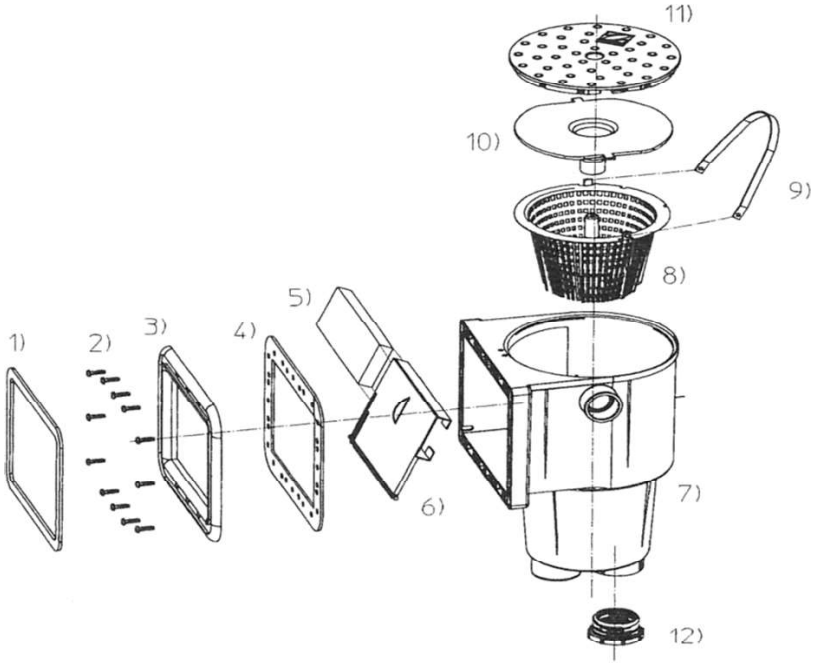

Art.-Nr.	Artikel - Bezeichnung	Modell	Teile-Nr.	Menge	
D199155959	Abdeckeinsatz weiß	WK 3000	1	1	
D199155964	Abdeckeinsatz blau	WK 3000	1	1	*solange Vorrat reicht
D199155951	Schraubensatz	WK 3000	2	1	
D199155969	Blendrahmen	WK 3000	3	1	
D199155955	PVC - Dichtung	WK 3000	4	1	
D199155957	Schaumstoff für Skimmerklappe	WK 3000	5	1	
D199155950	Skimmerklappe	WK 3000	6	1	
D199155958	Skimmergehäuse	WK 3000	7	1	auf Anfrage
D199155953	Siebkorb kpl.	WK 3000	8+9	1	
D199155952	Skim - Vac	WK 3000	10	1	
D199155960	Deckel	WK 3000	11	1	
D199155961	KU - Reduktion 2“ x 1½“	WK 3000	12	1	
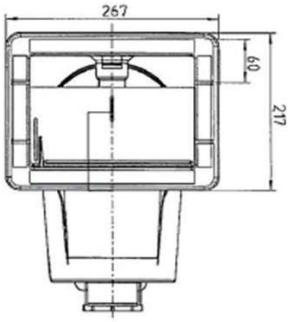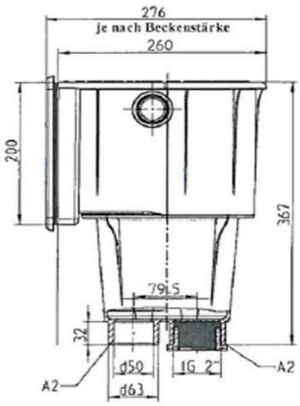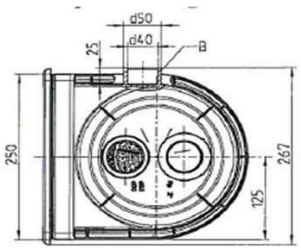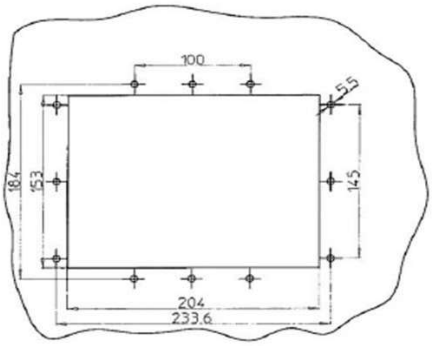
* nur solange Vorrat reicht